DREWELUX s.c
16-411 Szypliszki
ul. 4-go Sierpnia 4b

Kontakt
tel./fax: +48 87 568 10 11
info@drewluxj.pl
www.drewluxsj.pl

DREWLUX

PRODUCENT DRZWI
OKIEN, PARAPETÓW
I SCHODÓW
DREWNIANYCH

www.drewlux.pl

KATALOG 2016 / 2017

DREWLUX s.c. UPH

Szmidt Jan, Sieńko Sławomir
ul. 4-go Sierpnia 4B, 16-411 Szypliszki

tel. +48 87 568 10 11
skype: drewlux1
info@drewluxsj.pl
www.drewluxsj.pl

„DREWLUX” jest polską firmą działającą na rynku krajowym i zagranicznym od 1990 roku.

Jesteśmy producentem funkcjonalnych, nowoczesnych i estetycznych drzwi z drewna litego do biur, mieszkań, zakładów pracy i urzędów. Produkujemy również: parapety, schody, obróbki otworów oraz okna drewniane.

Wyroby nasze cechuje: najwyższa jakość, elegancja wykończenia, bogate wzornictwo, nowoczesna technologia lakierowania.

Nasza kadra techniczna i właściciele firmy gwarantują, że realizacja zamówień wykonana będzie według Państwa potrzeb przy stałym nadzorze z naszej strony.

„DREWLUX” is a Polish company existing at national and foreign market since 1990.

The company is a professional producer of modern and stylish wooden door appropriate for offices, apartments, companies and different departments. DREWLUX produces window boards, stairs,
window frames and wooden windows.

The company’s products are characterized by high quality, stylish finishing, and wide range of designs. Products are made with help of modern technology of vamishing.

DREWLUX’s personnel and its owners quarantee proper realization of orders.

„DREWLUX” ist eine polnische Firma, die seit Juni 1990 auf den polnischen und ausländischen Markt tätig ist.

Wir sind ein professioneller Hersteller von modernen und ästhetischen Voll Holztüren für Büros, Wohnungen, Betriebe und Ämter. Von uns werden auch Fensterbretter, Treppen, Öffnungsbearbeitungen sowie Holzfenster in Kooperation hergestellt.

Charakteristisch für unsere Produkte sind die beste Qualität, geschmackvolle Ausfertigung, umfangreiches Design, moderne Lackierungstechnologie.

Unser technisches Personal und Firmenbesitzer garantieren, dass Ihre Bestellungen nach Ihren Bedürfnissen, bei ständiger Überwachung unserseits ausgeführt werden.

ZREALIZUJEMY
KAŻDE ZLECENIE

DRZWI \ WEJŚCIOWE TECHNICZNE

DRZWI SYSTEMU HALSPAN

- wewnętrzne wejściowe z klatki schodowej
- przeciwpożarowe, EI30 i EI60
- przeciwpożarowe akustyczne EI30, EL60 i RW-32db
- przeciwpożarowe akustyczno – dymoszczelne EIS30 i EIS60

HALSPAN EI30

Grubości skrzydła 43 ÷ 85mm, jedno i dwuskrzydłowe, pełne lub przeszklone, z trójstronną przylgą lub bez przylgi, z progiem lub bez progu i z uszczelką opadającą, lewe lub prawe, z ościeżnicą drewnianą lub stalową, z nadświetlem nieprzeziernym.

Wymiary elementów drzwi wynoszą:

A) szerokość skrzydła 300 ÷ 1226 mm
B) wysokość skrzydła 400 ÷ 2750 mm
– w przypadku jednoskrzydłowych drzwi pełnych,
C) wysokość skrzydła 400 ÷ 2513 m
– w przypadku jednoskrzydłowych drzwi przeszklonych,
D) wysokość skrzydła 1000 ÷ 2513 mm
– w przypadku drzwi dwuskrzydłowych pełnych i przeszklonych,
E) szerokość nadświetla nieprzeziernego 300 ÷ 1226 mm,
F) wysokość nadświetla nieprzeziernego nie większa niż 800 mm.

HALSPAN EI60

Grubości skrzydła 53 ÷ 85 mm, jedno i dwuskrzydłowe, pełne lub przeszklone, z trójstronną przylgą lub bez przylgi, z progiem lub bez progu i z uszczelką opadającą, lewe lub prawe, z ościeżnicą drewnianą lub stalową, z przeziernymi lub nieprzeziernymi doświetleniami lub nadświetlem.

Wymiary elementów drzwi wynoszą:

A) szerokość skrzydła 300 ÷ 1226 mm
B) wysokość skrzydła 400 ÷ 2513 mm
– w przypadku jednoskrzydłowych drzwi pełnych i przeszklonych oraz dwuskrzydłowych pełnych,
C) wysokość skrzydła 1000 ÷ 2313 mm
– w przypadku drzwi dwuskrzydłowych przeszklonych,
D) szerokość doświetli przeziernych lub nieprzeziernych 500 ÷ 1000 mm i wysokość nie większa niż 2350 mm
E) szerokość zaokrąglonego nadświetla przeziernego 300 ÷ 2860 mm i wysokość w najwyższym punkcie nie większa niż 1300 mm
F) szerokość prostokątnego nadświetla przeziernego lub nieprzeziernego 300 ÷ 2860 mm i wysokość nie większa niż 1300 mm (wymiary szyby nie większe niż 2520 x 940 mm).
G) wysokość nadświetla nieprzeziernego nie większa niż 800 mm.

Drzwi wewnętrzne wejściowe systemu HALSPAN są akustyczne:

- jednoskrzydłowe = **32 dB,**
- dwuskrzydłowe = **27 dB.**

Symbole:
EI.....drzwi przeciwpożarowe
EIS.....drzwi przeciwpożarowe dymoszczelne
Rw = 32dB.....drzwi akustyczne
W.w......wewnętrzne wejściowe – np. z klatki schodowej, do garażu, piwnicy

Drzwi EI, EIS i W.w. są zarazem akustyczne 32 dB

Dopłaty do drzwi przeciwpożarowych:

- klamka UNO-R 70zł
- wkładka GERDA 35zł
- wizjersamozamykacz 60zł
- inne wykończenia 210zł
- kratka wentylacyjna ..... wg wyceny
- wymiar wg zlecenia ..... wg wyceny
- montaż ..... wg wyceny
- pozostałe dopłaty ..... str. 23

SYMBOL	USZCZELKA OPADAJĄCA	USZCZELKA PPOŻ.	USZCZELKA DYMOSZCZELNA	USZCZELKA AKUSTYCZNA	USZCZELKA INTER-DEVENTER S 3967	CENA DRZWI NETTO
Drzwi EI 30 780, 880, 980 x 2060	x	x				**1 550zł**
Drzwi EI 30 1080, 1180 x 2060	x	x				**1 750zł**
Drzwi EI 60 780, 880, 980 x 2060	x	x				**1 750zł**
Drzwi EI 60 1080, 1180 x 2060	x	x				**1 950zł**
Drzwi EIS 30 780, 880, 980 x 2060	x	x				**1 650zł**
Drzwi EIS 30 1080, 1180 x 2060	x	x	x			**1 850zł**
Drzwi EIS 60 780, 880, 980 x 2060	x	x	x			**1 850zł**
Drzwi EIS 60 1080, 1180 x 2060	x	x	x			**2 050zł**
Drzwi Rw= 32 dB 780, 880, 980 x 2060				x		**1 450zł**
Drzwi Rw= 32 dB 1080, 1180 x 2060				x		**1 600zł**
Drzwi W.w. 780, 880, 980 x 2060					x	**1 370zł**
Drzwi W.w. 1080, 1180 x 2060					x	**1 540zł**

Wymiar ramiaka ościeżnicy do drzwi wg systemu HALSPAN – 100x54 mm.
Poszerzenia ościeżnicy – wycena poszerzeń przy drzwiach zewnętrznych.
Poz. 11 i 12 są drzwiami akustycznymi po dodaniu uszczelki akustycznej.
Termin realizacji w/w drzwi – pięć tygodni.

DRZWI \ ZEWNĘTRZNE

Drzwi marki Drewlux dopuszczone są do stosowania w obiektach budowlanych, uchwała z dnia 3 marzec 2014 r. Kancelaria Sejmu na podstawie Ustawy z dnia 16 kwietnia 2004 r. o wyrobach budowlanych. Opracowano na podstawie: Dziennik Ustaw z 2004 r. Nr. 92 poz 881, art. 10. z późniejszymi zmianami.

Legenda
1. Wyselekcjonowany obłóg
2. Sklejka wodoodporna z fornirem
3. Ocieplenie
4. Ramiaki klejone konstrukcyjnie
5. Dwa płaskowniki gr. 3mm
6. Podwójne uszczelnienie

Legend
1. Sorted of the top quality of linings
2. Waterproof plywood covered with veneer
3. The warming up
4. Stiles stuck in layers
5. Two flat irons, thickness: 3mm
6. The double tightening

Legende
1. Selektionierte Absperrfurnier mit höchster Qualität
2. Wasserfestes Sperrholz mit Furnier
3. Erwarmung
4. Die schichtweise geklebten Türrahmenhölzer
5. Zwei 3mm dicke flachstangen
6. Doppeldichtung

PRZEKROJE DRZWI ZEWNĘTRZNYCH

GRUBOŚĆ SKRZYDŁA 88MM

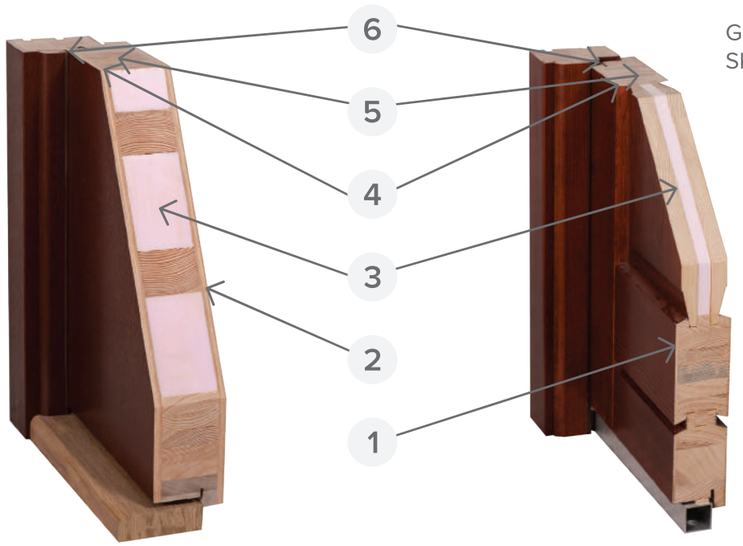

GRUBOŚĆ SKRZYDŁA 68MM

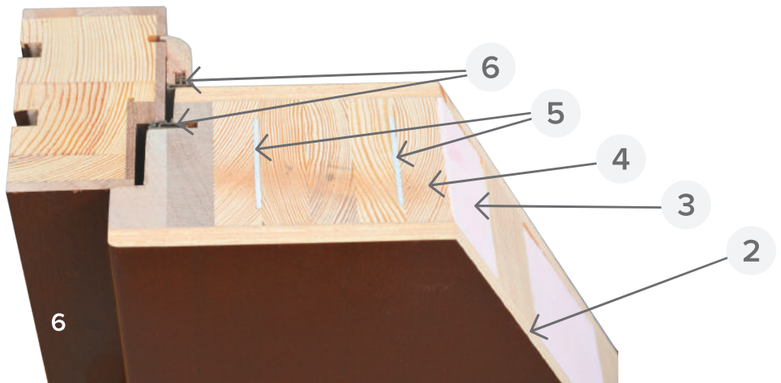

Podane ceny netto w katalogu dotyczą drzwi z drewna sosnowego z dwoma zamkami. W cenę drzwi nie są wliczone klamki. Wykonujemy drzwi o grubości 88mm, 68mm, 56mm z drewna sosnowego, dębowego i meranti. Prezentowane wybarwienia mają charakter poglądowy i nie mogą służyć jako wzorce koloru. Dopłata do drzwi wykonywanych z dębu lub meranti +30%.

PROMOCJA!

HELENA 68mm - 2 800zł

pełna lub przeszklona

OLIVIER 56mm - 3 800zł
68mm - 3 960zł

LAURA 56mm - 3 660zł
68mm - 3 960zł

ALEKSANDER 56mm - 3 360zł
68mm - 3 510zł

w cenie nacięcia,
fix boczny i wstawki w dopłacie

WIKTOR 56mm - 3 840zł
68mm - 3 990zł

HENRYK 88mm - 3 660zł

pochwyt w dopłacie

JOLA 68mm - 4 215zł

OFELIA 56mm - 3 360zł 68mm - 3 510zł

KAROL 68mm - 3 690zł

GRACJA 56mm - 3 360zł 68mm - 3 510zł

APOLLO 56mm - 3 595zł 68mm - 3 745zł

MARIA 56mm - 3 595zł 68mm - 3 745zł

ZOFIA 56mm - 3 595zł 68mm - 3 745zł

RENA 68mm - 4 215zł

OSKAR 56mm - 3 810zł 68mm - 3 960zł

RÓŻA 56mm - 3 595zł 68mm - 3 745zł

OLIMPIA 68mm - 4 450zł

JAN 68mm - 3 990zł

NASZE \ REALIZACJE

EKSPOZYCJA DRZWI W SIEDZIBIE MARKI DREWLUX

Drzwi zostały wykonane według projektu indywidualnego.
Więcej informacji na stronie www.drewluxsj.pl pod zakładką galeria.

GALERIA **406 / 206**

GALERIA **21**

GALERIA **403**

GALERIA **418**

GALERIA **402**

GALERIA **422**

GALERIA **410**

GALERIA **306**

GALERIA **307**

GALERIA **423**

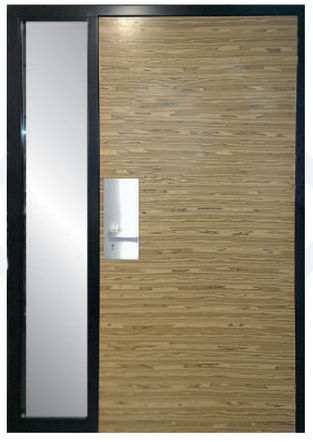

DRZWI \ ZEWNĘTRZNE

Marki Drewlux o gr. 88, 68, 56mm posiadają podwójne uszczelnienie.

OPCJA PIERWSZA

Ościeżnica (standard) szer. Ramiaka 105 z uszczelką firmy INTER-DEVENTER
Skrzydło grubość 88, 68, 56 mm z uszczelką firmy INTER-DEVENTER
W ramiakach pionowych skrzydła po dwa stabilizatory aluminiowe
Pakiet szybowy z szybą płaską 4/16/4
Trzy zawiasy EXACTA o średnicy 20 mm z regulacją 3-D
Klamka firmy AXA, model OTTAWA lub NIAGARA PLUS
Dwa zamki niezależne
Dwie wkładki patentowe
Próg termiczny aluminiowy lub drewniany z dębu lub puszka aluminiowa

NA DODATKOWE ZAMÓWIENIE

- Zamek listwowy z zamkiem górnym (czteropunktowy firmy GU)
- Punktowe zaczepy regulowane
- Zabezpieczenia przeciwwyważeniowe z regulacją
- Pakiet szybowy z szybą płaską P4/16/4 lub inne
- Wkładka z pokrętłem do zamka dolnego

OŚCIEŻNICA REGULOWANA

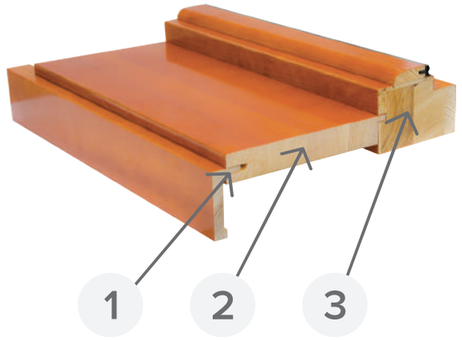

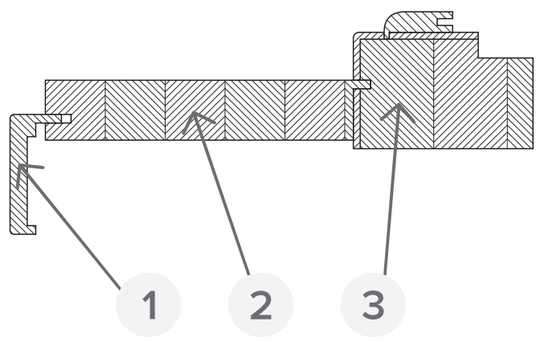

1. Opaska - regulacja 15 mm (wzory opasek na stronie 20)
2. Poszerzenie wg zamówienia
3. Ościeżnica 68 mm x 105 mm

PROGI DRZWI ZEWNĘTRZNYCH

Drewniany ciepły (sosna, dąb)
105 x 35 mm

Aluminiowo / plastikowy ciepły

Cennik poszerzeń do drzwi jednoskrzydłowych zewnętrznych i przeciwpożarowych. Podane ceny są cenami netto.

O DZ - ościeżnica standardowa, szerokość ramiaka ościeżnicy 105 mm, w cenie drzwi.
Poszerzenia ościeżnicy drzwi zewnętrznych z opaską regulowaną - regulacja 15 mm.

SYMBOL	POSZERZENIA Z OPASKĄ REGULOWANĄ 15MM	KOLORY Z PALETY DREWLUX			KOLOR BIAŁY			SOSNA SUROWA
		sosna	dąb	meranti	sosna	dąb	meranti	
P O DZ 1	70 - 85	300zł	440zł	440zł	400zł	540zł	540zł	260zł
P O DZ 2	85 - 100	300zł	440zł	440zł	400zł	540zł	540zł	260zł
P O DZ 3	100 - 115	300zł	440zł	440zł	400zł	540zł	540zł	260zł
P O DZ 4	115 - 130	360zł	480zł	480zł	460zł	580zł	580zł	290zł
P O DZ 5	130 - 145	360zł	480zł	480zł	460zł	580zł	580zł	290zł
P O DZ 6	145 - 160	400zł	520zł	520zł	500zł	620zł	620zł	330zł
P O DZ 7	160 - 175	400zł	520zł	520zł	500zł	620zł	620zł	330zł
P O DZ 8	175 - 190	450zł	580zł	580zł	580zł	700zł	700zł	380zł
P O DZ 9	190 - 205	450zł	580zł	580zł	580zł	700zł	700zł	380zł
P O DZ 10	205 - 220	475zł	630zł	630zł	620zł	620zł	750zł	420zł
P O DZ 11	220 - 235	475zł	630zł	630zł	620zł	620zł	750zł	420zł
P O DZ 12	235 - 250	520zł	690zł	690zł	650zł	790zł	790zł	450zł
P O DZ 13	250 - 265	520zł	690zł	690zł	650zł	790zł	790zł	450zł
P O DZ 14	265 - 280	550zł	720zł	720zł	650zł	840zł	840zł	500zł

DOPŁATY DO DRZWI ZEWNĘTRZNYCH I PRZECIWPOŻAROWYCH

Nietypowa szerokość +/- 40 mm	**10%**
Nietypowa wysokość +/- 100 mm	**15%**
Do koloru białego	**200zł**
Zamek górny	**80zł**
Zamek magnetyczny	**70zł**
Kolor z palety RAL lub dwukolor	**do wyceny**

STANDARDOWE WYMIARY ZEWNĘTRZNE OŚCIEŻNICY

TYP	Wysokość w mm	Wysokość w mm
80	2 100	880
90	2 100	980
100	2 100	1 080

MARTA 56mm - 3 360zł
68mm - 3 510zł

DRZWI \ WEWNĘTRZNE - CENY SKRZYDEŁ

Podane w katalogu ceny netto dotyczą skrzydeł z drewna sosnowego z zamkiem wewnętrznym. W cenę skrzydeł nie są wliczone klamki. Wykonujemy skrzydła o grubości 44mm z drewna sosnowego, dębowego i meranti. Prezentowane wybarwienia mają charakter poglądowy i nie mogą służyć jako wzorce koloru. Dopłata do skrzydeł wykonanych z dębu lub meranti +30%.

Legenda
1. Wyselekcjonowany obłóg
2. Ramiaki klejone konstrukcyjne
3. Zawiasy kryte
4. Uszczelka

Legend
1. Sorted of the top quality of linings
2. Stiles stuck in layers
3. Hidden hinge
4. The gasket

Legende
1. Selektionierte Absperrfurnier mit höchster Qualität
2. Die schichtweise geklebten Turrahmenzhölzer
3. Versteckte Scharnier
4. Dichtung

PRZEKROJE DRZWI WNĘTRZNYCH

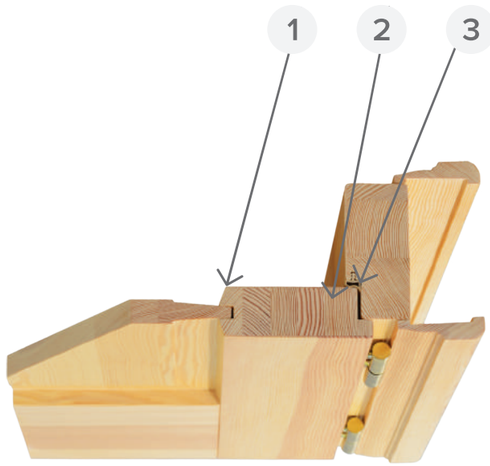

DRZWI PRZYLGOWE

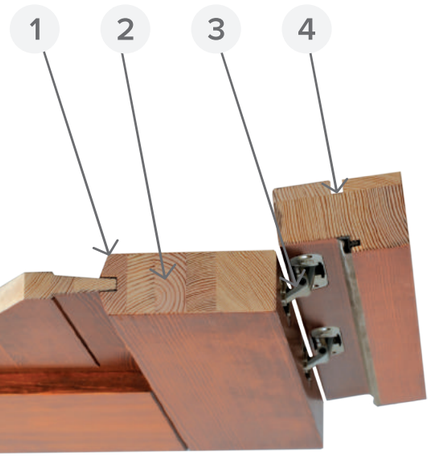

DRZWI BEZPRZYLGOWE

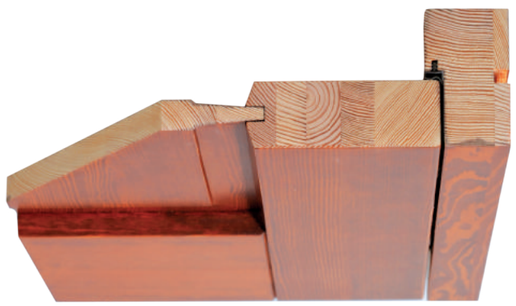

DRZWI BEZPRZYLGOWE

ŁUCJA 1 150zł

JÓZEFINA 1 850zł

model ze zdjęcia 2 950zł, złocenia w dopłacie

RENA wew. 1 450zł

model ze zdjęcia 2 200zł

OLA 1 150zł

DARIA 1 150zł

NIKOLA 1 300zł

ANETA 1 150zł

WIKTORIA 1 150zł

bezprzylgowa, zawiasy kryte
model podstawowy 1 150zł

MARYLA wg wyceny

Wykonujemy również drzwi nielakierowane

ANNA 1 150zł

PROMOCJA!
MARYLA 900zł

DANIELA 1 150zł

JULITA 1 150zł

ROZALIA wg wyceny

drzwi ze skrzydłem szklanym

ROZALIA wg wyceny

GABRIELA 1 150zł

GALERIA 216 1 150zł

PATRYCJA 1 150zł

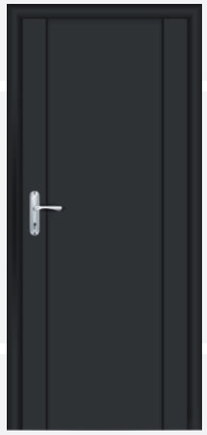

OTELIA 1 650zł

ANNA 1 150zł

bezprzylgowa, zawiasy kryte
model ze zdjęcia 1600zł

WANDA 1 150zł

GALERIA **208** wg wyceny

SOFIA 1 450zł

GALERIA **52** wg wyceny

RENA 1 630zł

ŁUCJA 1 150zł

ALICJA 1 300zł

SOFIA RETRO 1 630zł

GALERIA **403** wg wyceny

GALERIA **216** wg wyceny

GALERIA **400** wg wyceny

DRZWI \ WEWNĘTRZNE

PRZEKROJE OPASEK

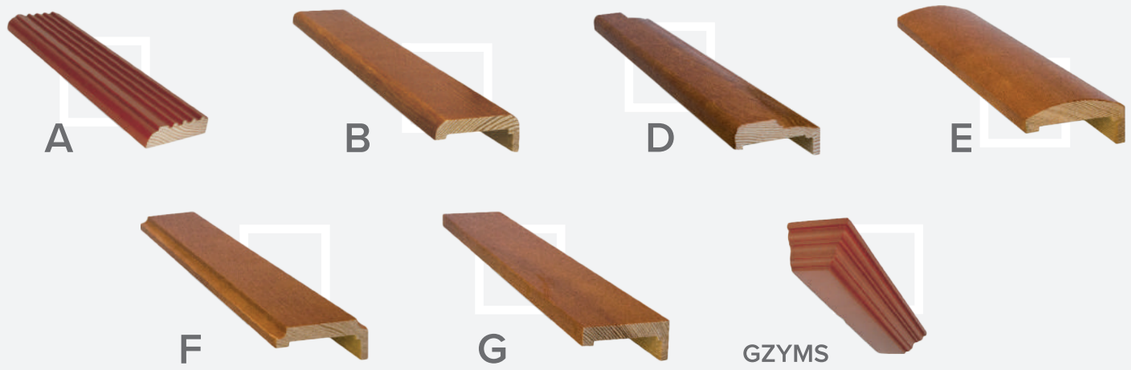

PRZYKŁADOWE WZORY GZYMSÓW

LISTWA PRZYPODŁOGOWA

CENNIK DODATKÓW

SYMBOL	KOLORY Z PALETY DREWLUX			KOLOR BIAŁY			SOSNA SUROWA
	sosna	dąb	meranti	sosna	dąb	meranti	
OPASKI NIEREGULOWANE SZER 68MM ZA MB							
Opaska A, B, D, E, F, G	20zł						18zł
Opaska E, G		26zł	26zł		26zł	26zł	
OPASKI REGULOWANE SZER 68MM ZA MB							
Opaska A, B, D, E, F, G	27zł			30zł			22zł
Opaska E, G		35zł	35zł		38zł	38zł	
GZYMS RETRO 42X50MM ZA MB							
Gzyms	45zł	70zł	70zł	70zł	80zł	80zł	35zł
LISTWY DEKORACYJNE / PRZYPODŁOGOWE 1MB							
Ćwierćwałek 25/15, 30/15	27zł	40zł	40zł	36zł	49zł	49zł	22zł
Listwa prosta szer 68/15	20zł	26zł	30zł	30zł	45zł	45zł	15zł
Listwa prosta szer 100/15	28zł	36zł	45zł	35zł	48zł	55zł	25zł
Listwa retro szer 68/15	29zł		45zł	44zł		55zł	28zł
PARAPETY GR. 38MM ZA 1M2							
Do 1600mm	420zł	640zł	640zł	470zł	680zł	680zł	370zł
Od 1600 - 2600mm	460zł	680zł	680zł	510zł	730zł	730zł	410zł
Powyżej 2600mm	530zł	750zł	750zł	580zł	800zł	800zł	480zł

PROFILE RAMIAKA SKRZYDEŁ DRZWIOWYCH

PROFIL PROSTY

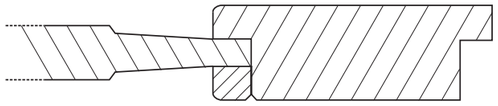

PROFIL OKIENNY

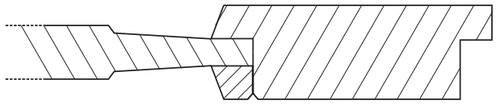

PROFIL DEKORACYJNY

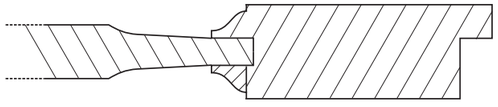

SZKLANE WITRAŻE

Na zamówienie wykonujemy szklane witraże dopasowane do indywidualnych potrzeb Klientów. Witraże można zamówic zarówno do drzwi wewnętrznych jak i zewnętrznych. Wycena według projektu.

DRZWI \ WEWNĘTRZNE - CENNIK OŚCIEŻNIC

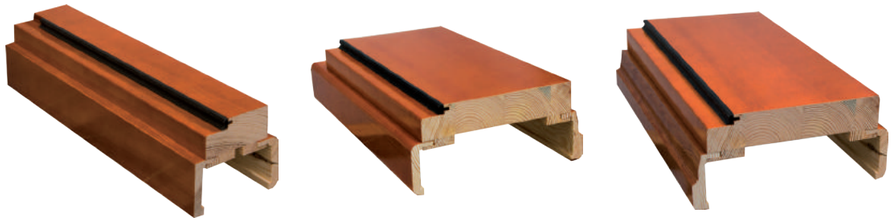

OŚCIEŻNICA REGULOWANA

Cennik ościeżnic na szerokość muru do drzwi wewnętrznych, jednoskrzydłowych, przylgowych i bezprzylgowych - ceny netto

SYMBOL	SZEROKOŚĆ RAMIAKA + REGULACJA MUR - REGULACJA	KOLORY Z PALETY DREWLUX			KOLOR BIAŁY			SOSNA SUROWA
		sosna	dąb	meranti	sosna	dąb	meranti	
O DW	90 - podst.	200zł	260zł	270zł	260zł	320zł	330zł	180zł
O DW 2	80 - 95	430zł	540zł	540zł	530zł	630zł	630zł	360zł
O DW 3	95 - 110	430zł	540zł	540zł	530zł	630zł	630zł	360zł
O DW 4	110 - 135	470zł	600zł	600zł	580zł	700zł	700zł	400zł
O DW 5	135 - 150	470zł	600zł	600zł	580zł	700zł	700zł	400zł
O DW 6	150 - 165	490zł	630zł	630zł	600zł	740zł	740zł	440zł
O DW 7	165 - 180	530zł	670zł	670zł	630zł	770zł	770zł	460zł
O DW 8	180 - 195	560zł	700zł	700zł	700zł	830zł	830zł	500zł
O DW 9	195 - 210	560zł	700zł	700zł	700zł	830zł	830zł	500zł
O DW 10	210 - 225	600zł	740zł	740zł	730zł	880zł	880zł	520zł
O DW 11	225 - 240	620zł	770zł	770zł	750zł	900zł	900zł	530zł
O DW 12	240 - 255	620zł	770zł	770zł	750zł	900zł	900zł	550zł
O DW 13	255 - 270	640zł	800zł	800zł	780zł	940zł	940zł	560zł
O DW 14	270 - 285	640zł	800zł	800zł	780zł	940zł	940zł	560zł
O DW 15	285 - 300	670zł	840zł	840zł	820zł	980zł	980zł	600zł

Poszerzenie powyżej 300mm za każde 100mm;
- sosna - 20zł
- dąb i meranti - 30zł

Obudowa otworu - prosta, za m2 obudowy: 750zł + mb. opaski - 27zł drewno sosna
Pomiar - najcieńsze i nagrubsze miejsce muru
Indywidualne zamówienie - wg wyceny

STANDARDOWE WYMIARY ZEWNĘTRZNE OŚCIEŻNICY

TYP	Wysokość w mm	Wysokość w mm
60	2 065	680
70	2 065	780
80	2 065	880
90	2 065	980

Ościeżnica podstawowa:
wymiar ramiaka - 90x54mm
Ościeżnica z opaskami na obie strony:
regulacja - 15mm

DOPŁATY

Nietypowa szerokość +/- 40 mm	**10%**
Nietypowa wysokość +/- 100 mm	**15%**
Do skrzydła koloru białego	**100zł**
Zamek magnetyczny	**70zł**
Drzwi ze skosem	**680zł**
Zawiasy wahadłowe szt. 2	**210zł**
Zawiasy kryte bezprzylgowe szt. 3	**390zł**
Drzwi łamane (system i pochwyty)	**950zł**
Tuleje mośiężne szt. 1	**30zł**
Tuleje PCV szt. 1	**5zł**
Kolor z palety RAL lub dwukolor	**do wyceny**

CERTYFIKATY

CERTBUD „CERTBUD" Sp. z o.o.
ZAKŁAD CERTYFIKACJI
ul. Mokotowska 46 lok. 8 00-543 Warszawa
Tel. 535 733 933, 535 833 933, 881 616 887

PCA AC 158

CERTYFIKAT ZGODNOŚCI
Nr W833

Zgodnie z ustawą z dnia 16 kwietnia 2004 r. o wyrobach budowlanych (Dz.U.04.92.881 z późniejszymi zmianami) oraz z rozporządzeniem Ministra Infrastruktury z dnia 11 sierpnia 2004 r. w sprawie deklarowania zgodności wyrobów budowlanych oraz sposobów znakowania ich znakiem budowlanym (Dz.U.04.198.2041, z późniejszymi zmianami) potwierdza się że:

Drewniane drzwi wewnętrzne wejściowe systemu HALSPAN

Przeznaczenie, zakres i warunki stosowania przedstawiono w załączniku do niniejszego certyfikatu

wprowadzone do obrotu i produkowane przez Firmę

DREWLUX s.c. U.P.H. Szmidt J., Sieńko S.
16-411 Szypliszki ul. 4-go Sierpnia 4 B

w Zakładzie Produkcyjnym

DREWLUX s.c. U.P.H. Szmidt J., Sieńko S.
16-411 Szypliszki ul. 4-go Sierpnia 4 B

spełniają wymagania określone w

Aprobacie Technicznej ITB Nr AT-15-6103/2013

Producent wykonał wstępne badania typu, wdrożył zakładową kontrolę produkcji i prowadzi badania próbek wyrobu, pobranych w zakładzie produkcyjnym, zgodnie z ustalonym planem badań.

Zakład Certyfikacji przeprowadził, w ramach systemu oceny zgodności 1, ocenę zgodności wstępnych badań typu, wstępną inspekcję zakładu produkcyjnego i zakładowej kontroli produkcji oraz prowadzi stały nadzór, ocenę i akceptację zakładowej kontroli produkcji.

Niniejszy certyfikat jest ważny do 29 marca 2018 roku, o ile ważna jest specyfikacja techniczna dla wyrobu, wyrób spełnia jej wymagania oraz nie uległy istotnym zmianom: typ wyrobu, zakładowa kontrola produkcji, warunki i miejsce produkcji

Prezes „CERTBUD" Sp. Z o.o.
Barbara JASPIŃSKA

Warszawa 13 lipca 2015r.

CERTBUD „CERTBUD" Sp. z o.o.
ZAKŁAD CERTYFIKACJI
ul. Mokotowska 46 lok. 8 00-543 Warszawa
Tel. 535 733 933, 535 833 933, 881 616 887

PCA AC 158

ZAŁĄCZNIK DO CERTYFIKATU ZGODNOŚCI WYROBU W833

Drewniane drzwi wewnętrzne wejściowe systemu HAKSPAN

Drewniane drzwi systemu HALSPAN przeznaczone są do stosowania jako drzwi wewnętrzne wejściowe w budownictwie mieszkaniowym, użyteczności publicznej oraz budynkach zamieszkania zbiorowego.
Drzwi systemu HALSPAN spełniają kryteria określone w normie PN-EN 13501-2+A1:2010 dla klasy odporności ogniowej:
- EI, 30 – w przypadku drzwi typu HALSPAN EI 30,
- EI, 60 – w przypadku drzwi typu HALSPAN EI 60.

Drzwi typu HALSPAN EI 30 i HALSPAN EI 60, bez lub z progiem i z uszczelką opadającą, spełniają kryteria określone w normie PN-EN 13501-2+A1:2010 dla klas dymoszczelności S_a i S_{200}.
Z uwagi na wymagania wytrzymałościowe, drzwi typów HALSPAN EI 30 i HALSPAN EI 60, objęte Aprobatą mogą być stosowane w warunkach odpowiadających 3. klasie wymagań wytrzymałości mechanicznej wg PN-EN 1192:2001, tj. w ciężkich warunkach eksploatacji.
Z odwagi na ochronę przeciwdźwiękową pomieszczeń zakres stosowania drzwi typów HALSPAN EI 30 i HALSPAN EI 60 powinien być zgodny z wymaganiami akustycznymi zawartymi w PN-B-02151-3:1999
Drzwi HALSPAN EI 30 mogą być mocowane do ścian:
- murowanych z cegły pełnej, grubości nie mniejszej niż 115 mm,
- z bloczków betonu komórkowego lub sylikatowych, cegły kratówki lub sitkówki, grubości nie mniejszej niż 150 mm,
- betonowych, grubości nie mniejszej niż 100 mm,
- z płyt gipsowo-kartonowych o klasie odporności nie mniejszej niż EI 30.

Drzwi HALSPAN EI 60 mogą być mocowane do ścian:
- murowanych z cegły pełnej, grubości nie mniejszej niż 115 mm,
- z bloczków z betonu komórkowego lub silikatowych, cegły kratówki lub sitkówki, grubości nie mniejszej niż 175 mm,
- betonowych, grubości nie mniejszej niż 100 mm,
- z płyt gipsowo-kartonowych o klasie odporności nie mniejszej niż EI 60.

Prezes „CERTBUD" Sp. Z o.o.
Barbara JASPIŃSKA

Warszawa 13 lipca 2015r.

PROJEKTUJEMY \ WYKONUJEMY SCHODY

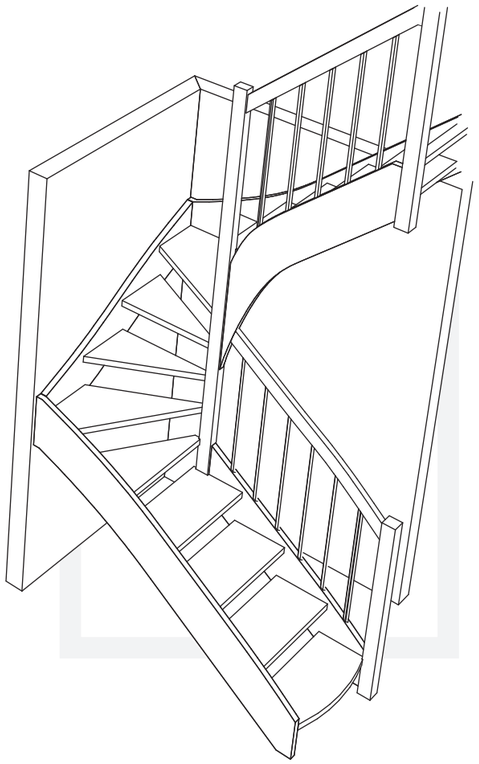

PROJEKTUJEMY SCHODY
PRZED REALIZACJĄ

OKNA \ RAMOWE

Wykonujemy okna w trzech grubościach profilu tj. 68mm, 78mm, 88mm. Profile we wszystkich grubościach mogą być wykonane w trzech wersjach.

Szczegółowe informacje na stronie: www.drewluxsj.pl

There are three profile thicknesses to be chosen from: 68mm, 78mm, 88mm. Each of those above mentioned profiles may be done in following versions.

All the details to be found on: www.drewluxsj.pl

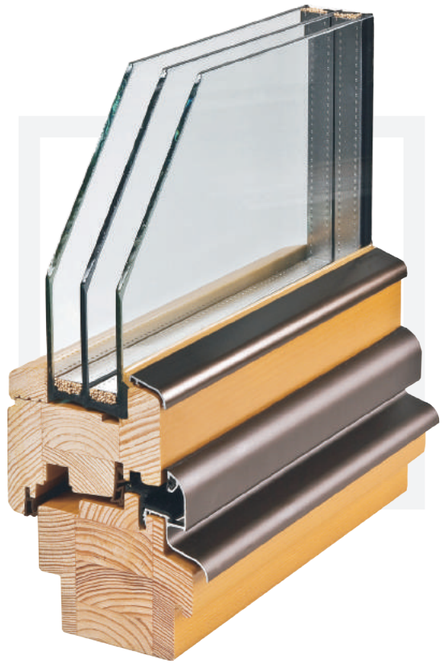

SOFT LINE

Okna w profilu SOFT-LINE to najpopularniejsze okna jednoramowe nabywane przez naszych inwestorów i klientów. Doskonale nadają się do zastosowania w budownictwie rodzinnym, jak również w budynkach użyteczności publicznej.

HARD LINE

Okna w profilu HARD-LINE to doskonale sprawdzają się w bardzo nowoczesnych budynkach mieszkaniowych i użyteczności publicznej. Posiadają wysokiej jakości parametry użytkowe. Spełniają one wymogi najbardziej wymagających klientów.

RETRO LINE

Okna w profilu RETRO mają zastosowanie wszędzie tam, gdzie chcemy podkreślić zabydkowy charakter budynku. Może to być zarówno wspaniały pałac, przydrożna karczma jak i miejska kamienica. Zastosowanie nowoczesnych rozwiązań, nie zakłóca zabytkowego charakteru obiektu.

SOFT LINE

Soft-line profile windows are the most popular single-frame windows among our investors and clients. They are perfectly suitable for use in the family houses as well as public buildings.

HARD LINE

Hard-line profile windows prove a perfect solution in very modern residential and public buildings. They have high quality performance parameters and they meet the requirements of the most demanding clients.

RETRO LINE

Retro profile windows can be used wherever we want to emphasize the historic character of a building. This can be a magnificent palace, a roadside inn or a tenement house. The use of modern solutions do not interfere with the historic character of the building or its appearance - modernity fits perfectly into the tradition.

OKNA \ SKRZYNKOWE

OKNA SKRZYNKOWE

Od wieków wykonywane były przez stolarzy. Przodkowie nasi montowali je w dworach i kamienicach. Często konserwatorzy nakazują montaż w obiektach zabytkowych. Aktualnie montowane są również w domach nowoczesnych, w których zachowujemy dawne tradycje. Nowoczesne okucia w oknach skrzynkowych zapewniają komfort użytkowania zachowując ich zabytkowy charakter. Okna skrzynkowe spełniają wymagania izolacji termicznej.

BOX WINDOWS

Have been made by carpenters for centuries. Our ancestors placed them in manors as well as in tenement houses. Nowadays conservators often require this type of windows to be used in reconstruction of historic objects. We offer box windows which are an individual mixture of traditional construction with the parameters of modern windows. Such a solution allows to retain the original dimensions of the old joinery elements and to recreate historic decorations. In this way, we are able to ensure comfort of use provided by modern hinges, locks and fittings, while retaining the historic character of windows and elevations and fulfilling the requirements of thermal insulation.
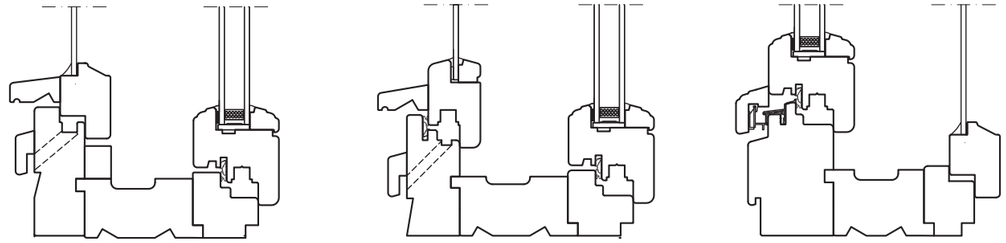
PRZEKROJE OKNA